Vysokotlaké a středotlaké kompresory stabilní i mobilní, tlakové rozvody, servis a revize vyhrazených plynových a tlakových zařízení, dýchací technika pro hasiče a průmysl, osobní detektory plynů, ochrana zraku – sluchu – hlavy.

Tlakový rozprašovač TR18L

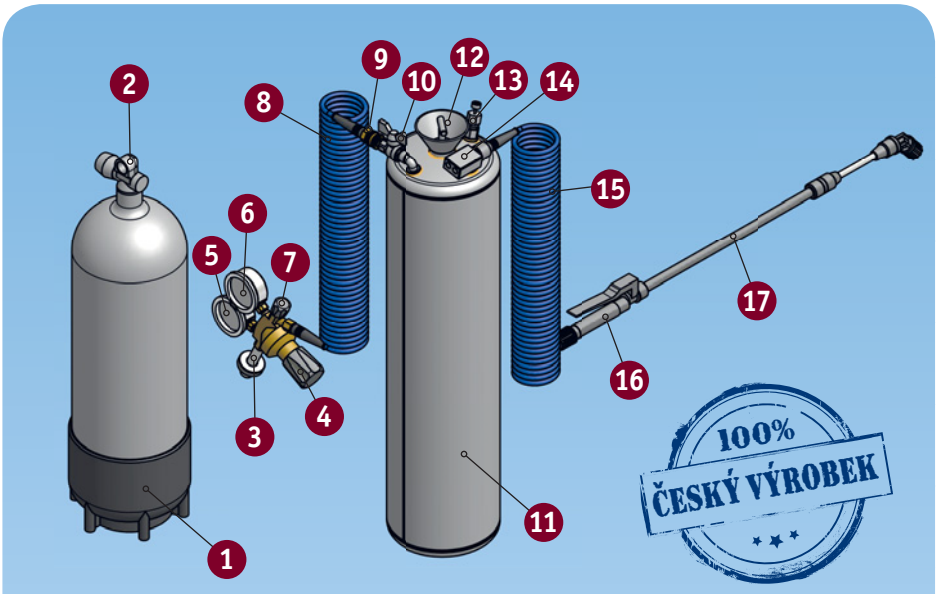

1 - zásobník tlakového vzduchu; **2** - ventil; **3** - redukční ventil; **4** - nastavení redukovaného tlaku; **5** - tlakoměr; **6** - tlakoměr redukovaného tlaku; **7** - ventil vývodu redukovaného tlaku; **8** - přívodní hadice vzduchu; **9** - rychlospojka; **10** - přívodní ventil redukovaného vzduchu; **11** - zásobník rozprašovače; **12** - nalévací otvor; **13** - pojistný ventil; **14** - směšovač; **15** - hadice rozprašovače; **16** - spouštěcí ventil; **17** - nástavec s tryskou

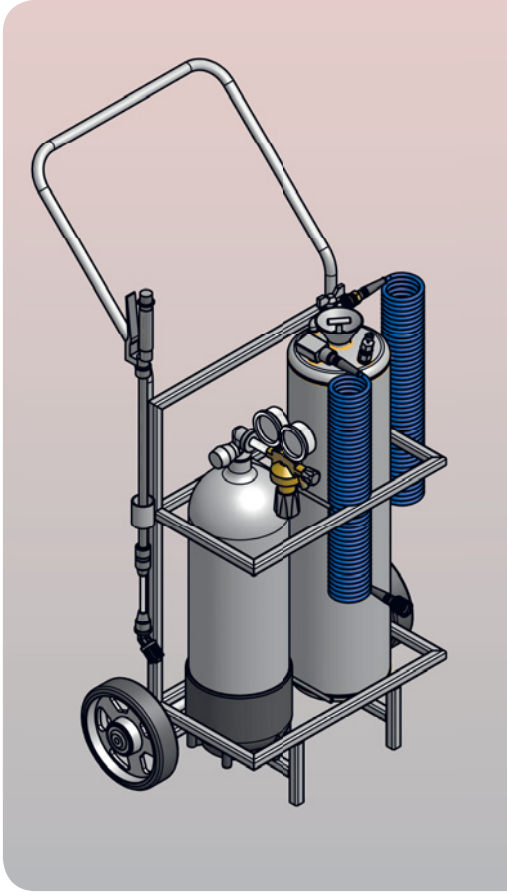

Tlakový rozprašovač TR 18 L je přenosné zařízení, které je určeno pro vytvoření aerosolu pro účel odmořování a desinfekce osob a techniky vodou s příměsí chemikálie. Tlakový rozprašovač je zařízení pro vytváření aerosolu pomocí tlakového vzduchu z tlakového zásobníku.

Technická data:

- Objem zásobníku - 18 l roztoku
- Rozměry zásobníku - 200 x 650 mm
- Pracovní tlak - max. 10 bar
- Délka přívodní hadice vzduchu - 5 m
- Délka hadice rozprašovače - 5 m
- Délka stavitelného nástavce - 700 ÷ 1100 mm

JIŽ VYUŽÍVAJÍ JEDNOTKY ARMÁDY ČR

Hlavní vlastnosti:

- Materiál nerez - dlouhodobě odolává všem běžně používaným i velmi agresivním dezinfektantům, např. Persteril
- Dlouhá životnost a vysoká mechanická odolnost.
- Příslušenství – transportní vozík
- Běžná životnost cca 20 let

Hlavní výhody:

- Jednoduchá konstrukce
- Jednoduchá údržba
- Záruka 10 let na nádobu
- Náhradní díly, záruční a pozáruční servis po celé ČR
- Jako zdroj vzduchu lze využít jakékoliv běžně používané vzduchové tlakové láhve 300bar nebo 200bar

info@tensio.cz • www.tensio.cz

Straškov-Vodochody • Brno • Prosetín u Bystřice n.P.